【高精密度】鳩尾槽 支柱安裝式

CAD資料夾名稱：28_Stages

■特長：可以安裝於支柱上使用之滑台。STLC48可直接安裝於φ16的支柱。STLX35、STLXYZ35請與φ12的支柱固定具一同使用。

■附十字孔單軸滑動型

RoHS10

STLC48

面向滑台台面，用左手固定左側的把手，並用右手將右側的把手往內側（順時針的旋轉方向）鎖緊，則滑動變緩，往反向放鬆，則滑動即可平滑且快速。

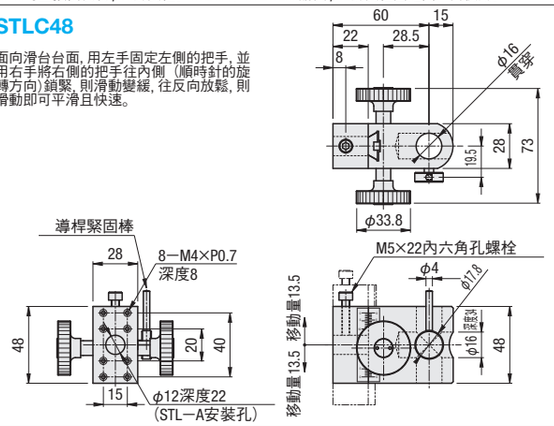

零件名稱	M材質	S表面處理
滑台 支撐架	鋁合金	黑色陽極處理

■附導桿單軸滑動型

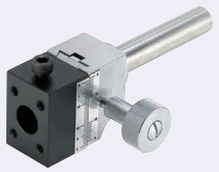

RoHS10

STLX35

利用一字型起子將Ⓐ（預壓調整螺絲）朝右方鎖緊，滑動就會變緩；朝左方旋鬆，可以讓滑動變得平滑且快速。

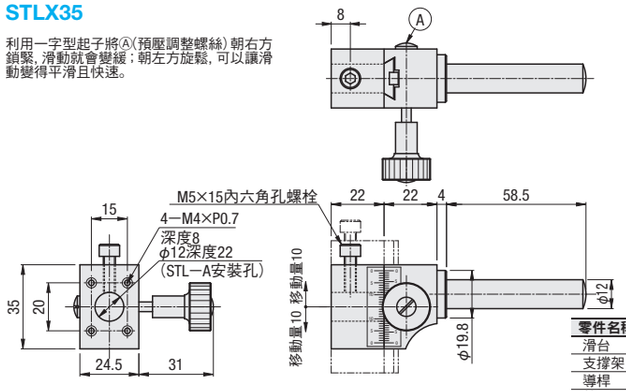

零件名稱	M材質	S表面處理
滑台	鋁合金	黑色陽極處理
支撐架	低鎘黃銅	鍍鎳鉻
導桿	SUS303	—
墊圈	低鎘黃銅	鍍鎳鉻

■附導桿三軸滑動型

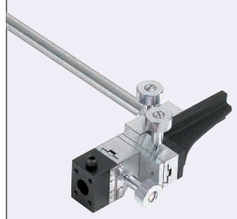

RoHS10

STLXYZ35

利用一字型起子將Ⓐ（預壓調整螺絲）朝右方鎖緊，滑動就會變緩；朝左方旋鬆，可以讓滑動變得平滑且快速。

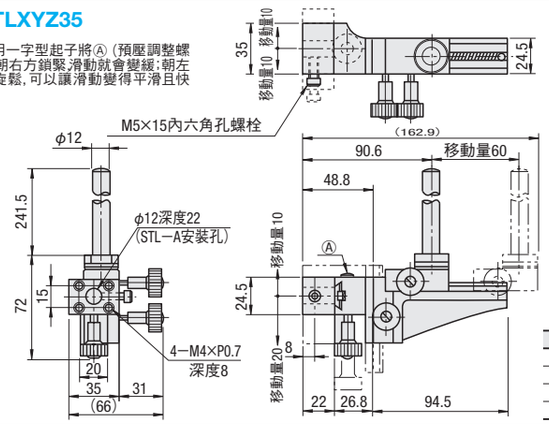

零件名稱	M材質	S表面處理
滑台	鋁合金	黑色陽極處理
支撐架	黃銅	鍍鎳鉻
導桿	SUS303	—
墊圈	黃銅	鍍鎳鉻

雖然沒有固定具裝置，只要是在耐荷重範圍內以本體重量並不會滑動。

*需要使用附固定具滑台時，請與鳩尾槽滑台（**P.1964・1965**）、滑台用基座及滑台用導桿（**P.2066**）一同組裝使用。

Example 使用範例

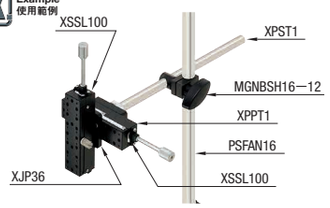

Order 訂購範例 型式 STLC48 STLXYZ35

Delivery 出貨日 WEB WOS

Price 價格 WEB WOS

型式 Type	No.	移動量(mm) X軸	Y軸	Z軸	把手旋轉1圈移動量(mm)	耐荷重(N)	本體重量(kg)	NT$基準單價 1~10 pcs
STLC	48	27	—	—	18	29.4	0.35	
STLX	35	20	—	—		19.6	0.26	
STLXYZ	35	20	30	60		19.6	0.96	

簡易調整組件中備有既便宜又附刻度的支柱組件。ZKB（**P.2034**）

鳩尾槽滑台用配件

—基座/導桿/CCD攝影機安裝用連接器/支撐架—

CAD資料夾名稱：28_Stages

■特長：可與鳩尾槽滑台一同組裝，可做出多種附固定具支柱安裝用滑台。

■滑台用基座

RoHS10

・連結鳩尾槽滑台（**P.1970・1968・1964・1965**）與XPST1・2・3（如下記）的基座。
・適用滑台請參照本頁中央之對應滑台表。

XPPT1 XPPT2 XPPT3

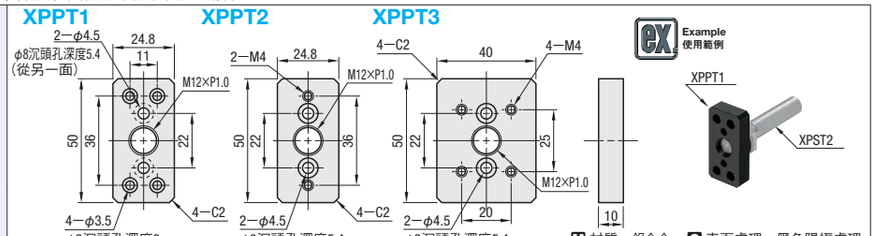

M 材質 鋁合金 S 表面處理 黑色陽極處理

Example 使用範例

■滑台用導桿（φ12）

RoHS10

XPST1 (L=241.5)
XPST2 (L=51.5)

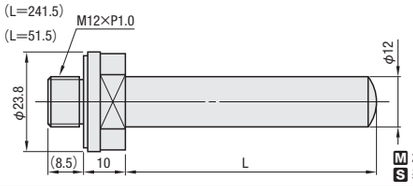

M 材質 SUS303 低鎘黃銅
S 表面處理 鍍鎳鉻

Example 使用範例

■滑台用導桿（附把手）

RoHS10

・可以簡單地調整傾斜角度。（最大180°）

XPST3

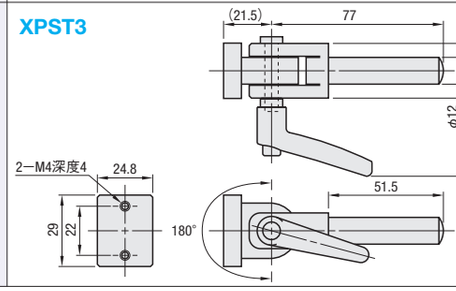

M 材質 SUS303 低鎘黃銅
S 表面處理 鍍鎳鉻
A 附屬品 SCB4—8（2 pcs）

Example 使用範例

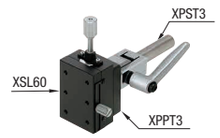

Order 訂購範例 型式 XPPT1 XPST1 XPST3

Price 價格 WEB WOS

Delivery 出貨日 WEB WOS

型式 Type	No.	對應滑台	附屬品 Type M—L（數量）	NT$基準單價 1~10 pcs
XPPT	1	XSSL・XSSLC	SCB4—8（2 pcs） SCB3—6（4 pcs）	
	2	XSP	SCB4—8（4 pcs）	
	3	XSL・XSLC・XSB	SCB4—8（6 pcs）	

型式 Type	No.	NT$基準單價 1~10 pcs
XPST	1	
	2	
	3	

⊗XSC無法組合。

■特長：適用於各廠牌攝影機。

■CCD攝影機安裝用連接器

RoHS10

STL—A

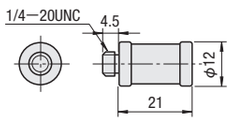

M 材質 SUS303

Example 使用範例

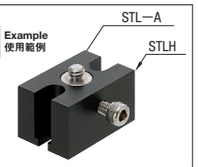

■CCD攝影機安裝用支撐架

RoHS10

STLH

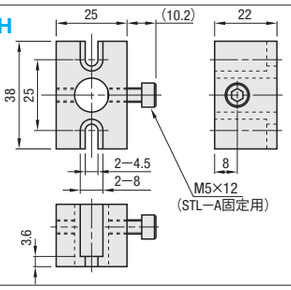

可與XWG（**P.1904**）・XYWG（**P.2003**）・ZWG（**P.2018**）・XLWG（**P.1972**）・ZLWG（**P.2020**）・REG（**P.2045**）等的鳩尾槽式滑台組合。

零件名稱	M材質	S表面處理
本體	鋁合金	黑色陽極處理
螺絲	SUSXM7	—

A 附屬品 SCB4—8（2 pcs）、平墊圈（2 pcs）

Example 使用範例

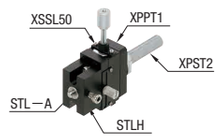

Order 訂購範例 型式 STL—A STLH

Delivery 出貨日 WEB WOS

Price 價格 WEB WOS

●STL—A

型式	NT$基準單價 1 pcs	NT$折扣單價 2・3 pcs	4~10 pcs
STL—A			

●STLH

型式	NT$基準單價 1~10 pcs
STLH	
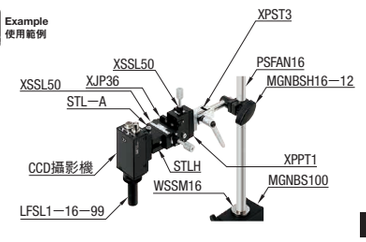
Example 使用範例