【高精密度】線性滑軌/【簡易調整】X軸重荷重導桿導引組件

CAD資料夾名稱：28_Stages

■特長：移動量128mm之滑台。最適合用於承載重物、大尺寸工件的移動或更換等情形。

■X軸　線性滑軌

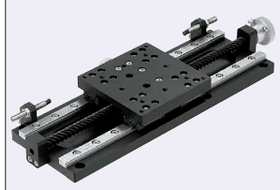

RoHS10

XLSG80

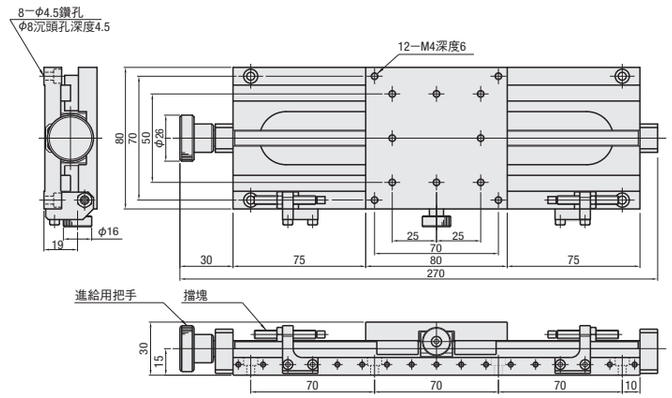

M材　質　鋁合金　S表面處理　黑色陽極處理　A附屬品　SCB4−10(8 pcs)

型式 Type	No.	滑台台面 (mm)	每旋轉1圈 移動量(mm)	移動量 (mm)	耐荷重(N) 水平	運動平行度	容許力矩荷重(N・m) 俯仰	橫擺	滾動	平行度	本體重量 (kg)	NT$基準單價
XLSG	80	80×80	24	128mm	147	25μm	10.6	7.5	11.5	50μm	0.9	

每旋轉1圈之移動量24mm
沒有附刻度。

Order 訂購範例　型式　XLSG80

Delivery 出貨日　WEB WOS

Price 價格　WEB WOS

■特長：將導桿直接固定在溝槽內,比起用螺絲來固定進給螺絲軸有更大的保持力。

■X軸　標準

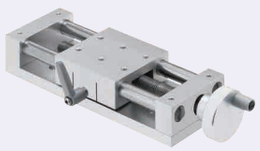

把手旋轉1圈的移動量為2.0mm

■精密度基準

左圖基準所示由於有背隙,故不適用於精密定位。

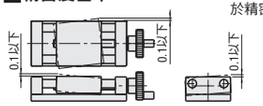

Type	本體 M材質	S表面處理	導桿(φ15) M材質	H硬度	進給螺絲(M14) M材質	A附屬品
XKST	鋁合金	白色陽極處理	相當於SUS440C	56HRC～	SUS303	・安裝螺栓(SCB6−15　4 pcs) ・刻度標籤

XKST

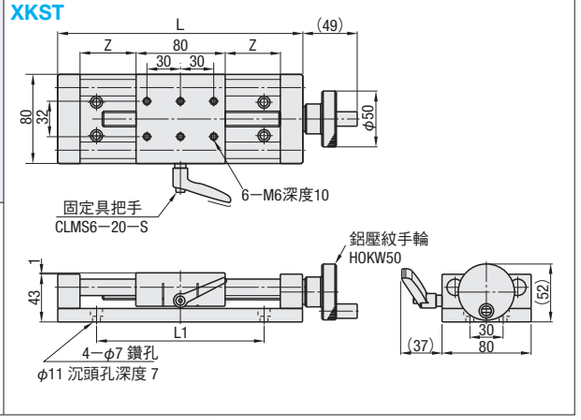

型式 Type	No.	滑台台面 (mm)	移動量 (mm) (Z×2)	L	L1	耐荷重 (N)	本體重量 (kg)	NT$基準單價
XKST	50	80×80	50	170	100	196	1.72	
	100		100	220	150		2.00	
	150		150	270	200		2.32	

超過表中最大數量時交期另估。

Order 訂購範例　型式　XKST50

Delivery 出貨日　WEB WOS

Price 價格　WEB WOS

Example 使用範例

標籤位置調整

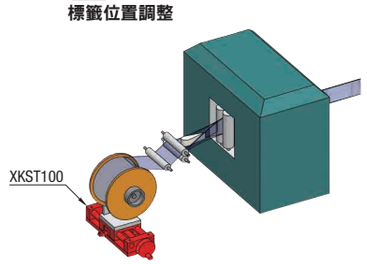

【簡易調整】X軸　左右螺栓式　開閉寬度調整組合/齒條&小齒輪式

CAD資料夾名稱：28_Stages

■特長：利用左右螺栓機構，2個滑台以1顆旋鈕做開關。亦可用於調整導引寬度・中心定位之治具裝置等。

■X軸　開閉寬度調整組件

RoHS10

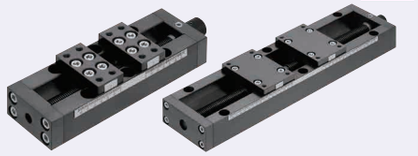

把手旋轉1圈的移動量請於下表進行確認。

■精密度基準

固定時，如下圖基準所示由於有背隙，故不適用於精密定位。

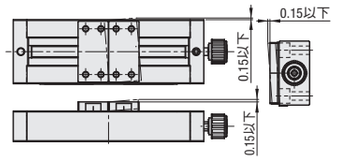

One Point
利用球支點型六角扳手，長行程的移動也可輕鬆完成。

XANON60

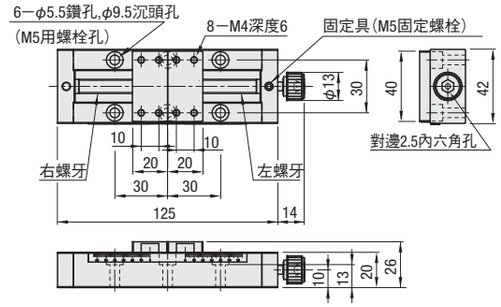

XANON150

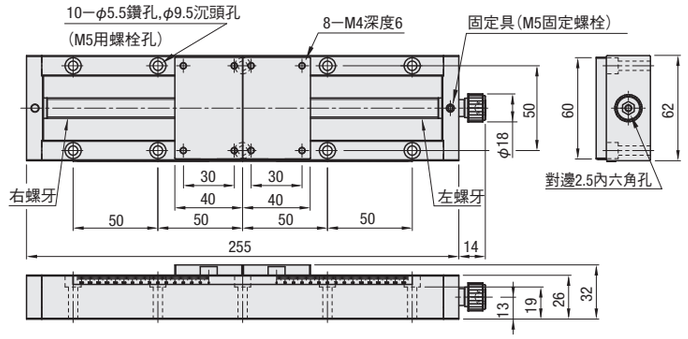

M 材　質：S45C
S 表面處理：染黑處理
A 附 屬 品：內六角孔螺栓(SCB5−20)4 pcs

型式 Type	No.	滑台台面 (mm)	移動量 (mm)	把手旋轉1圈 移動量(mm)	耐荷重(N)	本體重量 (kg)	NT$基準單價
XANON	60	40×20	60(單側30)	2.5(單側1.25)	98(單側49)	0.64	
	150	60×40	150(單側75)	3.5(單側1.75)	196(單側98)	2.16	

最小讀取量：1mm

Order 訂購範例　型式　XANON150

Price 價格　WEB WOS

Delivery 出貨日　WEB WOS

Alteration 追加工　型式 XANON60 − (R) − R

Alteration	變更進給用旋鈕位置(左右方向不同)
Spec.	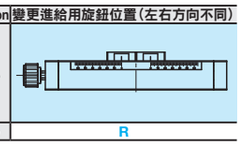
Code	R

Example 使用範例

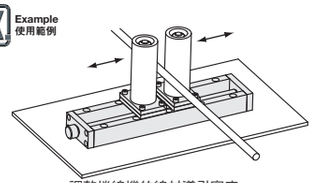

調整捲線機的線材導引寬度