肘節夾鉗

—橫壓型兼按拉型 安裝方向活動型/水平型(法蘭底座)—

CAD資料夾名稱：25_Clamps

1N=0.101972kgf

■橫壓型兼按拉型 安裝方向活動型

(夾緊狀態)

*導桿部：鍍鎳

型式	MC02—1	MC02—S1
本體材質	SS400	SUS304 導桿材質：SUS416 銷：SUS410
表面處理	*三價鉻酸鹽	—
行程(mm)	20.34	
夾持力(N)	900	
把手開閉角度	180°	
本體重量(g)	120	
附屬品	鋼製螺栓	不鏽鋼螺栓
NTS基準單價		

■橫壓型兼按拉型 安裝方向活動型

(夾緊狀態)

*導桿部：鍍鎳

型式	MC02—2	MC02—S2
本體材質	SS400	SUS304 導桿材質：SUS416 銷：SUS410
表面處理	*三價鉻酸鹽	—
行程(mm)	40	
夾持力(N)	1470	
把手開閉角度	180°	
本體重量(g)	280	
附屬品	鋼製螺栓	不鏽鋼螺栓
NTS基準單價		

■橫壓型兼按拉型 安裝方向活動型

(夾緊狀態)

*導桿部：鍍鎳

型式	MC02—3
本體材質	SS400
表面處理	*三價鉻酸鹽
行程(mm)	66.7
夾持力(N)	3138
把手開閉角度	180°
本體重量(g)	750
附屬品	鋼製螺栓
NTS基準單價	

MC02—1
MC02—S1(不鏽鋼)

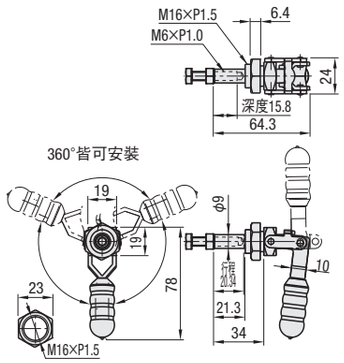

MC02—2
MC02—S2(不鏽鋼)

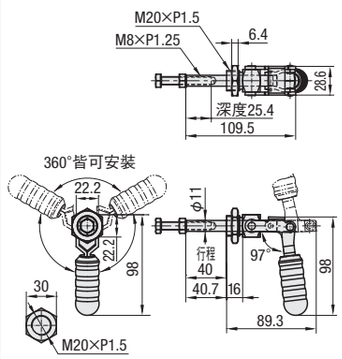

MC02—3

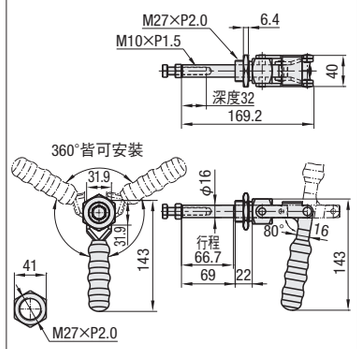

■水平型(法蘭底座)

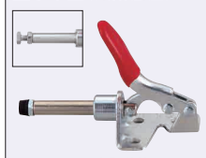

(夾緊狀態)

*導桿部：鍍鎳

型式	MC03—1	MC03—S1
本體材質	SS400	SUS304
表面處理	*三價鉻酸鹽	—
行程(mm)	17	
夾持力(N)	450	
把手開閉角度	190°	
本體重量(g)	50	
附屬品	橡膠頭螺栓 材質 NBR 硬度 蕭氏硬度A70	*不鏽鋼螺栓
NTS基準單價		

■水平型(法蘭底座)

(夾緊狀態)

*導桿部：鍍鎳

型式	MC03—2	MC03—3
本體材質	SS400	
表面處理	*三價鉻酸鹽	
行程(mm)	16	
夾持力(N)	500	
把手開閉角度	180°	
本體重量(g)	65	
附屬品	橡膠頭螺栓 材質 NBR 硬度 蕭氏硬度A70	
NTS基準單價		

MC03—1
MC03—S1(不鏽鋼)

*不鏽鋼螺栓非橡膠頭。請注意。

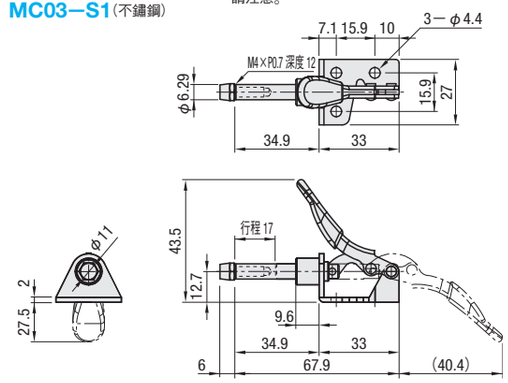

MC03—2
(右旋轉夾緊)

(夾緊時)

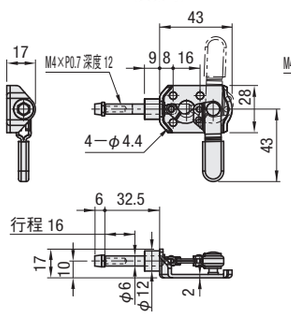

MC03—3
(左旋轉夾緊)

(夾緊時)

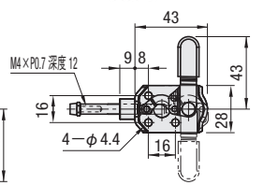

Order 訂購範例 | 型式 MC02—1

Delivery 出貨日 WEB WOS

Price 價格 WEB WOS

Example 使用範例

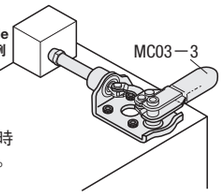

上方有障礙物時使用非常方便。

肘節夾鉗

—下壓固定・直立型把手(法蘭底座)—

CAD資料夾名稱：25_Clamps

1N=0.101972kgf

■下壓固定・直立型把手(法蘭底座)

(夾緊狀態)

型式	MC04—1	MC04—S1
本體材質	SS400	SUS304
表面處理	三價鉻酸鹽	—
夾持力(N)	441	
本體重量(g)	60	
壓把開閉角度	100°	
把手開閉角度	56°	
附屬品	橡膠頭螺栓 材質 NBR 硬度 蕭氏硬度A70	*不鏽鋼螺栓
NTS基準單價		

■下壓固定・直立型把手(法蘭底座)

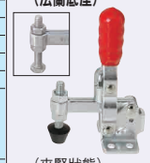

(夾緊狀態)

型式	MC04—2	MC04—S2
本體材質	SS400	SUS304
表面處理	三價鉻酸鹽	—
夾持力(N)	882	
本體重量(g)	170	
壓把開閉角度	95°	
把手開閉角度	60°	
附屬品	橡膠頭螺栓 材質 NBR 硬度 蕭氏硬度A70	*不鏽鋼螺栓
NTS基準單價		

■下壓固定・直立型把手前端銲接型(法蘭底座)

(夾緊狀態)

型式	MC04—5
本體材質	SS400
表面處理	三價鉻酸鹽
夾持力(N)	2270
本體重量(g)	340
壓把開閉角度	100°
把手開閉角度	56°
附屬品	橡膠頭螺栓 材質 NBR 硬度 蕭氏硬度A70
NTS基準單價	

MC04—1
MC04—S1(不鏽鋼)

*不鏽鋼螺栓非橡膠頭。請注意。

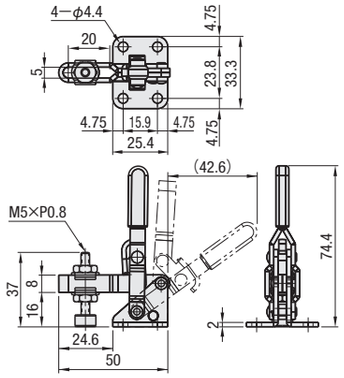

MC04—2
MC04—S2(不鏽鋼)

*不鏽鋼螺栓非橡膠頭。請注意。

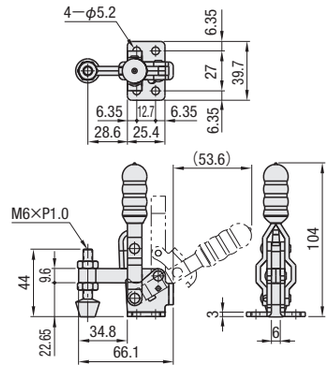

MC04—5

*請銲接前端金屬零件，安裝於本體使用。

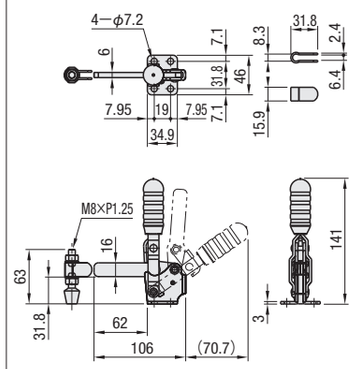

■下壓固定・直立型把手(法蘭底座)

(夾緊狀態)

型式	MC04—3	MC04—S3
本體材質	SS400	SUS304
表面處理	三價鉻酸鹽	—
夾持力(N)	2205	
本體重量(g)	355	
壓把開閉角度	100°	
把手開閉角度	56°	
附屬品	橡膠頭螺栓 材質 NBR 硬度 蕭氏硬度A70	*不鏽鋼螺栓
NTS基準單價		

■下壓固定・直立型把手(法蘭底座)

(夾緊狀態)

型式	MC04—4
本體材質	SS400
表面處理	三價鉻酸鹽
夾持力(N)	3332
本體重量(g)	635
壓把開閉角度	112°
把手開閉角度	61°
附屬品	橡膠頭螺栓 材質 NBR 硬度 蕭氏硬度A70
NTS基準單價	

MC04—3
MC04—S3(不鏽鋼)

*不鏽鋼螺栓非橡膠頭。請注意。

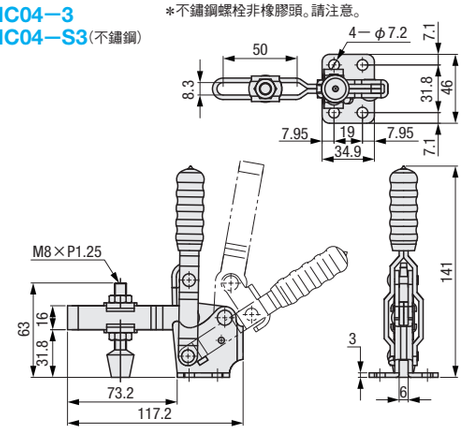

MC04—4

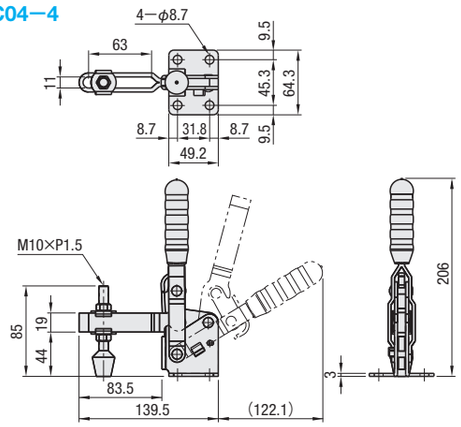

Order 訂購範例 | 型式 MC04—1

Price 價格 WEB WOS

Delivery 出貨日 WEB WOS

Example 使用範例

使用範例組合可以經由Web選擇。 選定順序之詳細說明 P.115

e-Catalog搜尋字串

#MA93 搜尋 #MA521 搜尋 #MA523 搜尋

在e-Catalog搜尋BOX輸入字串時，在畫面右側的「Modular Assembler」會顯示結果。