追加規格 以紅字表示

LOCATING PINS TIP SHAPE SELECTABLE TYPE -PRESS FIT-

定位銷　前端形狀選擇型

—壓入—

大訂單對應 BIG ORDER

非型錄規格商品請參照 P.131

CAD資料夾名稱：22_Locating_Pins

■**特長**：前端形狀有3種類型可選擇,各部尺寸皆可自由指定的高自由度型式。壓入後使用。

RoHS10

材質No.	M材質	S表面處理	H硬度	圓形 D尺寸公差m6	圓形 D尺寸公差p6	鑽石形 D尺寸公差m6
①	相當於SKS3	—	淬火硬度 55～60HRC	LPEJ	LPPEJ	LPDEJ
②	相當於SKS3	鍍硬鉻	淬火硬度 50～55HRC 鍍膜硬度 750HV～	LPEG	LPPEG	LPDEG
③	相當於S45C	—	淬火硬度 45～50HRC	LPE	LPPE	LPDE
④	相當於S45C	染黑處理	淬火硬度 45～50HRC	LPEB	LPPEB	LPDEB
⑤	相當於S45C	鍍硬鉻	淬火硬度 45～50HRC 鍍膜硬度 750HV～	LPER	LPPER	LPDER
⑥	SUS304	—	—	LPES	LPPES	LPDES
⑦	SUS304	鍍硬鉻	鍍膜硬度 750HV～	LPED	LPPED	LPDED
⑧	SUS440C或SUS4系列不銹鋼(13Cr)	—	淬火硬度 50～55HRC	LPEC	LPPEC	LPDEC

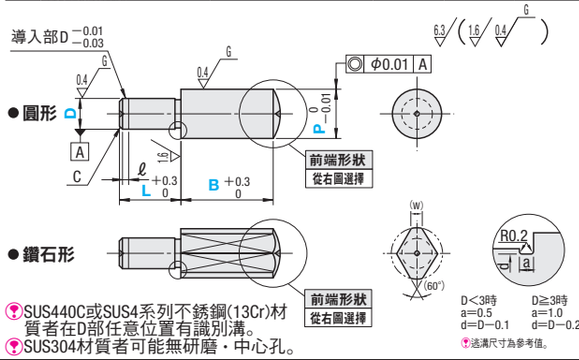

前端形狀

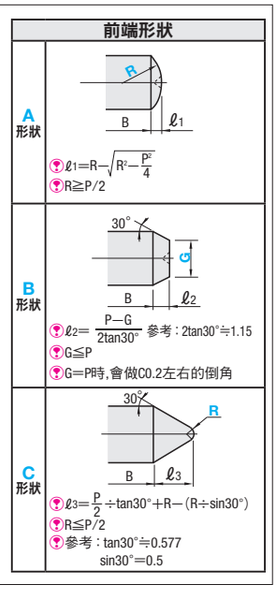

型式 Type	前端形狀	D	D尺寸公差m6	D尺寸公差p6	P 指定單位0.01mm	B 指定單位0.1mm	R 指定單位1mm 僅限A形狀・C形狀	G 指定單位1mm 僅限B形狀	L 指定單位1mm	C	ℓ	(W)
(圓形) m6	(圓形) p6	(鑽石形) m6										
LPEJ	LPPEJ	LPDEJ	A	2	+0.008 +0.002	+0.012 +0.006	2.50～6.00(4.00)	2.0～25.0(10.0)	A形狀 R≧P/2	B形狀 G≦P	2～6	0.5	0	1.2
LPEG	LPPEG	LPDEG		3			3.50～8.00	2.0～25.0(10.0)			3～11		1	1.5
LPE	LPPE	LPDE		4	+0.012 +0.004	+0.020 +0.012	4.50～9.00	2.0～25.0(10.0)			3(4)～14	1		1.8
LPEB	LPPEB	LPDEB		5			5.50～10.00	2.0～30.0(10.0)			5～15			2.2
LPER	LPPER	LPDER		6			6.50～12.00	2.0～40.0(12.0)			5～15			3
LPES	LPPES	LPDES	B	8	+0.015 +0.006	+0.024 +0.015	9.00～15.00	2.0～40.0(15.0)			5(6)～16	1.5		3.5
LPED	LPPED	LPDED		10			11.00～20.00	3.0～50.0(20.0)	C形狀 R≦P/2		5(10)～20	2		4
LPEC	LPPEC	LPDEC	C	12	+0.018 +0.007	+0.029 +0.018	13.00～20.00	3.0～50.0(20.0)			6(10)～24			5
				16			17.00～27.00	5.0～50.0(20.0)			8(15)～32	3	2	7
				20	+0.021 +0.008	+0.035 +0.022	21.00～30.00	5.0～50.0(20.0)			10(15)～40			9

P尺寸(　)・B尺寸(　)・L尺寸(　)適用於鑽石形

Order 訂購範例

型式 − P − B − R − G − L
LPEA5 − P10.00 − B12.0 − R6 − L5
LPPEJB10 − P15.00 − B27.0 − G12 − L10

Delivery 出貨日 WEB WOS

Price 價格 WEB WOS

D	圓形 NT$基準單價 ①SKS3淬火 LPEJ LPPEJ	②SKS3鍍硬鉻 LPEG LPPEG	③S45C LPE LPPE	④S45C染黑處理 LPEB LPPEB	⑤S45C鍍硬鉻 LPER LPPER	⑥SUS304 LPES LPPES	⑦SUS304鍍硬鉻 LPED LPPED	⑧SUS440C LPEC LPPEC	鑽石形 NT$基準單價 ①SKS3淬火 LPDEJ	②SKS3鍍硬鉻 LPDEG	③S45C LPDE	④S45C染黑處理 LPDEB	⑤S45C鍍硬鉻 LPDER	⑥SUS304 LPDES	⑦SUS304鍍硬鉻 LPDED	⑧SUS440C LPDEC
2																
3																
4																
5																
6																
8																
10																
12																
16																
20																

Alteration 追加工

型式 − P − B − R − G − L − (SC・LAC・LTE)
LPEA5 − P10.0 − B12.0 − R6 − L5 − LTE

WEB WOS ⊗鑽石形不適用於追加工

Alterations	二面寬度追加工	扳手孔加工(φ3.5)	扳手孔加工(φ2.5)
	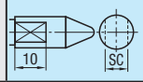	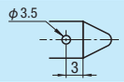	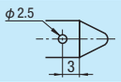
Code	SC	LAC	LTE
Spec.	SC=指定單位1mm B≦11時,前端做二面寬度追加工。 P−3≦SC≦P−1, SC≧D	φ3.5的孔加工 適用於B≧10　P≧8	φ2.5的孔加工 適用於B≧8　7≦P≦15

LOCATING PINS TIP SHAPE SELECTABLE TYPE -TAPPED HOLE-

定位銷　前端形狀選擇型

—內螺牙(大頭/直柱)—

大訂單對應 BIG ORDER

非型錄規格商品請參照 P.131

CAD資料夾名稱：22_Locating_Pins

■**特長**：前端形狀有3種類型可選擇,從背面用螺栓安裝的型式。與壓入型相比,提升了維修性。

RoHS10

材質No.	M材質	S表面處理	H硬度	圓形	鑽石形	直柱
①	相當於SKS3	—	淬火硬度 55～60HRC	LPGJ	LPDGJ	LPCJ
②	相當於SKS3	鍍硬鉻	淬火硬度 50～55HRC 鍍膜硬度 750HV～	LPGG	LPDGG	LPCG
③	相當於S45C	—	淬火硬度 45～50HRC	LPG	LPDG	LPC
④	相當於S45C	染黑處理	淬火硬度 45～50HRC	LPGB	LPDGB	LPCB
⑤	相當於S45C	鍍硬鉻	淬火硬度 45～50HRC 鍍膜硬度 750HV～	LPGR	LPDGR	LPCR
⑥	SUS304	—	—	LPGS	LPDGS	L pcs
⑦	SUS304	鍍硬鉻	鍍膜硬度 750HV～	LPGD	—	LPCD
⑧	SUS440C或SUS4系列不銹鋼(13Cr)	—	淬火硬度 50～55HRC	LPGC	LPDGC	LPCC

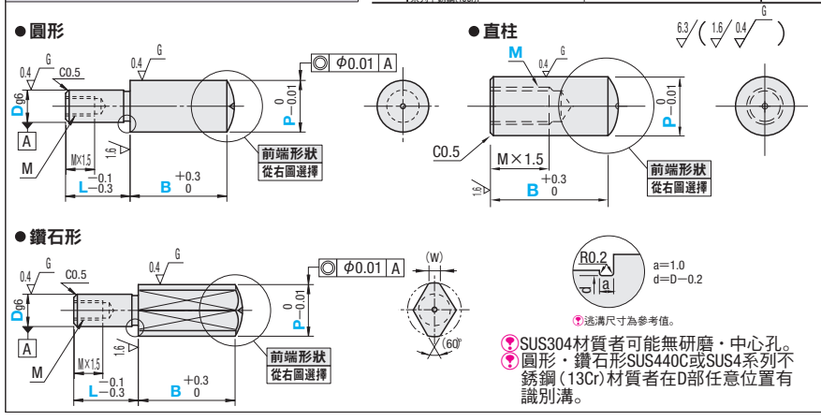

前端形狀

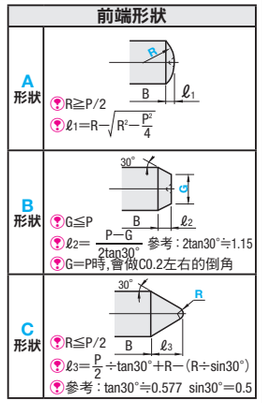

■**大頭**

型式 Type	前端形狀	D	D尺寸公差g6	P 指定單位0.01mm	B 指定單位0.1mm	R 指定單位1mm 僅限A形狀・C形狀	G 指定單位1mm 僅限B形狀	L 指定單位1mm	M (粗螺紋)	*緊固扭矩 N・cm	(W)
(圓形)	(鑽石形)										
LPGJ	LPDGJ	A	6	−0.004 −0.012	6.50～12.00	2.0～40.0(12.0)	A形狀 R≧P/2 C形狀 R≦P/2	B形狀 G≦P	6～12	M3 98	3
LPGG	LPDGG	B	6T							M2.6 —	
LPG	LPDG	C	8	−0.005 −0.014	9.00～15.00	2.0～40.0(15.0)			8～16	M4 225	3.5
LPGB	LPDGB		10		11.00～20.00	3.0～50.0(20.0)			10(12)～20	M5 461	4
LPGR	LPDGR		10T						6(12)～16	M4 225	
LPGS	LPDGS		12	−0.006 −0.017	13.00～20.00	3.0～50.0(20.0)			12～24	M5 461	5
LPGD			12T						8(12)～18	M4 225	
LPGC	LPDGC		16		17.00～25.00	5.0～50.0(20.0)			16～32	M8 1911	7
			16T						10(14)～24	M6 784	
			20	−0.007 −0.020	21.00～35.00	5.0～50.0(20.0)			20～40	M8 1911	9
			20T						12(18)～30	M6 784	

D尺寸附T規格的螺牙為較小一級且壁厚增加。(D尺寸為去掉T的數字。)
B尺寸(　)・L尺寸(　)適用於鑽石形　軸頸部強度的注意事項 P.1618　請確認下孔深度(P.1618)。孔可能會貫穿。
*熱處理品的緊固扭矩(參考值)請見技術資料 P.3035 的緊固扭矩強度區分(8.8)。使用防鬆脫劑或彈簧墊圈時,該數值不適用。

D	圓形 NTS基準單價 ①SKS3淬火 LPGJ	②SKS3鍍硬鉻 LPGG	③S45C LPG	④S45C染黑處理 LPGB	⑤S45C鍍硬鉻 LPGR	⑥SUS304 LPGS	⑦SUS304鍍硬鉻 LPGD	⑧SUS440C LPGC	鑽石形 NTS基準單價 ①SKS3淬火 LPDGJ	②SKS3鍍硬鉻 LPDGG	③S45C LPDG	④S45C染黑處理 LPDGB	⑤相當於S45C鍍硬鉻 LPDGR	⑥SUS304 LPDGS	⑧SUS440C LPDGC
6															
6T															
8															
10															
10T															
12															
12T															
16															
16T															
20															
20T															

■**直柱**

型式 Type	前端形狀	M	P 指定單位0.1mm	B 指定單位0.1mm	R 指定單位1mm 僅限A形狀・C形狀	G 指定單位1mm 僅限B形狀	NTS基準單價 ①SKS3淬火 LPCJ	②SKS3鍍硬鉻 LPCG	③相當於S45C LPC	④相當於S45C染黑處理 LPCB	⑤相當於S45C鍍硬鉻 LPCR	⑥SUS304 L pcs	⑦SUS304鍍硬鉻 LPCD	⑧SUS440C LPCC
LPCJ	A	3	6.0～10.0	10.0～25.0	A形狀 R≧P/2 C形狀 R≦P/2	B形狀 G≦P								
LPCG		4	7.0～12.0	11.0～25.0										
LPC		5	8.0～16.0	13.0～30.0										
LPCB	B	6	9.0～20.0	15.0～40.0										
LPCR		8	11.0～20.0	19.0～50.0										
L pcs		10	14.0～20.0	23.0～50.0										
LPCD	C	12	18.0～25.0	28.0～60.0										
LPCC		16	22.0～30.0	35.0～60.0										
		20	26.0～30.0	44.0～60.0										

請確認下孔深度(P.1618)。孔可能會貫穿。*熱處理品的緊固扭矩(參考值)請見技術資料 P.3035 的緊固扭矩強度區分(8.8)。使用防鬆脫劑或彈簧墊圈時,該數值不適用。

Order 訂購範例

型式 − P − B − R − G − L
LPGA6 − P10.0 − B25.0 − R6 − L6
LPGB10 − P16.0 − B50.0 − G13 − L16
LPCA6 − P10.0 − B25.0 − R6

Delivery 出貨日 WEB WOS

Price 價格 WEB WOS

Alteration 追加工

型式 − P − B − R − G − L − (SC・LAC・LTE)
LPCA6 − P10.0 − B25.0 − R6 − LAC

WEB WOS ⊗鑽石形不適用於追加工

Alterations	二面寬度追加工	扳手孔加工(φ3.5)	扳手孔加工(φ2.5)
	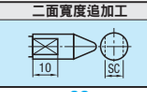	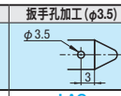	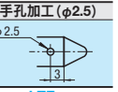
Code	SC	LAC	LTE
Spec.	SC=指定單位1mm 圓形時P−3≦SC≦P−1, SC≧D 直柱形時M+3≦SC≦P−1 B≦11時,前端做二面寬度追加工。	φ3.5的孔加工 僅適用於B≧10, P≧8	φ2.5的孔加工 僅適用於B≧8, 7≦P≦15