角接觸軸承固定座組

—製品概要—

角接觸軸承固定座組

■特長

・角接觸軸承固定座組,為裝入背面組合的角接觸軸承的固定座組。

■用途

・適用於維持同時有徑向荷重及推力荷重之負荷較大的旋轉軸。

■構造圖

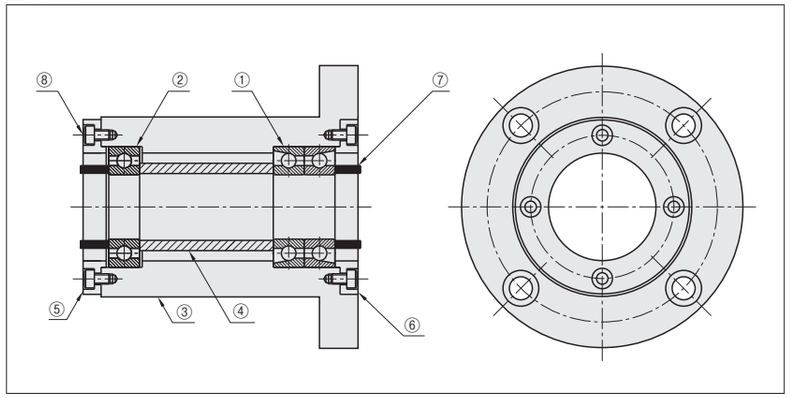

①角接觸軸承背面組合
②深溝滾珠軸承
③固定座本體
④內輪用間隔環
⑤一般護蓋
⑥標準護蓋N
油封用護蓋S
O形環用護蓋R 選擇
⑦內輪固定用軸環(2 pcs)
⑧護蓋固定用螺栓(8 pcs)

■種類及使用範例

・「角接觸背面組合+深溝槽型」備有法蘭形狀、嵌入形狀兩種樣式。
・另外,精巧型也備有可與其他軸承固定座組一起使用的「角接觸背面組合」。

使用範例①(角接觸背面組合)

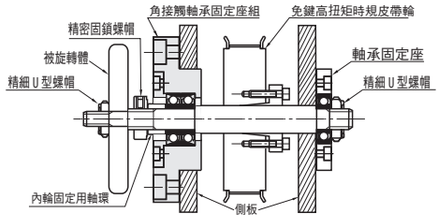

使用範例②(角接觸背面組合+深溝槽型)

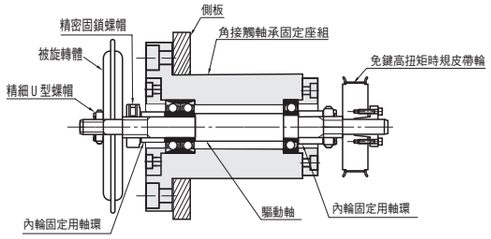

■角接觸軸承固定座組選定上的注意事項

・MISUMI的角接觸軸承有規定須使用潤滑油。
・由於角接觸軸承未塗抹潤滑油,請塗抹潤滑油後使用。
・為防潤滑油的飛濺,角接觸軸承側附有外輪固定用護蓋。
・防止潤滑油飛濺的外輪固定用護蓋可選擇(S型)油封用、(R型)O形環用,標準配備內附有油封及O形環。
・為了用螺帽類零件來固定軸承的內輪,附屬品備有固定軸環。(軸頸導桿的使用側不須固定軸環。)

～使用背面組合型(ABGEB、ABGE)時～

・若旋轉軸較長, 一般可與深溝滾珠軸承的軸承固定座組相配合使用。(參照使用範例①)

～使用背面組合+深溝型(ABGCB、ABGC、ABGYB、ABGY)時～

・在徑向軸承側(深溝滾珠軸承側)附有一般護蓋(外輪固定用)。
・徑向軸承的外輪未固定於推力方向,為自由活動側。
・同包裝內有附內輪用間隔環配件, 可配合固定角接觸軸承與深溝滾珠軸承的內輪。

■角接觸軸承組的安裝順序

1. 請於角接觸軸承塗抹潤滑油。
2. 請將角接觸軸承背對背組合。
3. 請將旋轉軸插入角接觸軸承。
4. 請將旋轉軸插入內輪間隔環。
5. 請將角接觸軸承插入固定座。
6. 請將深溝軸承插入旋轉軸後,再插入固定座。
7. 請安裝外輪固定護蓋。請平均地鎖緊螺栓。
8. 請在旋轉軸上安裝固定軸環後,再組裝軸承螺帽等零件。
9. 確認旋轉軸的動作是否順暢。

角接觸軸承固定座組

角接觸背面組合 —法蘭型—

非型錄規格商品請參照 P.131

CAD資料夾名稱：14_Bearings_with_Holder

Type	①角接觸軸承(背面組合)	②固定座 ④內輪固定軸環 ③標準護蓋・油封用・O形環用護蓋		⑤護蓋固定用螺栓	
	M材質	M材質	S表面處理	M材質	S表面處理
ABGEB	SUJ2	相當於S45C	染黑處理	SCM435	染黑處理
ABGE			鍍無電解鎳	SUS304	—

軸承精密度(角接觸軸承)JIS B1514 4級 ＊接觸角15°
角接觸軸承固定座組為固定座本體未與零件組裝的狀態下出貨。
角接觸軸承固定座組務必在外輪安裝專用護蓋,並用軸承螺帽將內輪鎖緊後使用。
接觸到O形環時,可能會產生較大的摩擦扭矩。

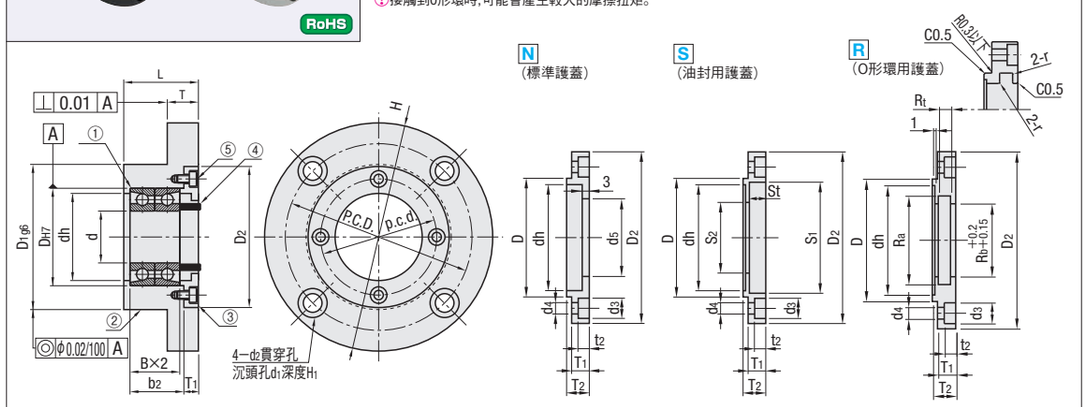

A 附屬品 油封(JISG種/D種合成橡膠(NBR)) A 附屬品 O形環(JIS P種 合成橡膠(NBR))

型式 Type	軸承編號	③護蓋種類	L	d	D_{H7}	容許公差	B	b_2	H	D_2	T	dh	D_{1g6}	容許公差	P.C.D.	d_1	d_2	H_1
ABGEB (染黑處理) ABGE (鍍無電解鎳)	7002	N 標準護蓋 S 油封用 R O形環用	29	15	32	+0.025 0	9	20	75	48	12	28	50	−0.009 −0.025	62	11	6.6	6.5
	7003		31	17	35		10	22				31						
	7004		36	20	42		12	26	92	58	15	36	60	−0.010 −0.029	75	14	9	8.5
	7005		38	25	47				98	63		41	65		80			
	7006		40	30	55	+0.030 0	13	28	120	78	18	48	80	−0.012 −0.034	98	17.5	11	10.5
	7007		43	35	62		14	30	126	84		55	86		106			
	7008		46	40	68		15	32	140	92	20	60	95		116			
	7009		48	45	75		16	34	145	98		69	100		122			
	7010		50	50	80				147	101		74	105		124			

No.	③護蓋部詳細尺寸																			⑤護蓋固定用螺栓	④固定用軸環詳細		
										N 標準護蓋	S 油封用護蓋				R O形環用護蓋						外徑	內徑	厚度
	D	D_2	dh	T_1	T_2	p.c.d.	d_3	d_4	t_2	d_5	S_1	S_2	St	附屬品油封	Ra	Rb	Rt	r	附屬品O形環				
7002	32	48	28	6	8	40	6.5	3.5	3.1	21	32	22	5	G20325	24	20	3.2	0.4	P20	M3—8	20	15	8.5
7003	35		31																			17	
7004	42	58	36	7	9	48	8	4.5	4.1	26	35	27	6	D25356	31	25	4.7	0.7	P25	M4—10	25	20	9.5
7005	47	63	41	8	10	53				31	40	32	7	D30407	36	30			P30		30	25	10.5
7006	55	78	48			64	9.5	5.5	5.1	41	50	42	6.5	D40506.5	41	35			P35	M5—12	40	30	
7007	62	84	55	9	11	72				46	60	47	9	D45609	46	40			P40		45	35	11.5
7008	68	92	60			78	11	6.6	6.1	51	65	52		D50659	51	45			P45	M6—12	50	40	
7009	75	98	69			85				56	70	57		D55709	56	50			P50		55	45	
7010	80	101	74	11	13	88				61	75	62		D60759	70	60	7.5	0.8	P60	M6—15	60	50	13.5

Order 訂購範例

型式		—	護蓋
Type	軸承		
ABGE	7003	—	S

Delivery 出貨日 WEB WOS

Example 使用範例

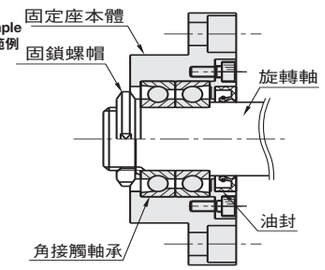

Price 價格 WEB WOS

No.	ABGEB 護蓋N NTS基準單價 1pcs	ABGEB 護蓋N NTS折扣單價 2~4pcs	ABGEB 護蓋S NTS基準單價 1pcs	ABGEB 護蓋S NTS折扣單價 2~4pcs	ABGEB 護蓋R NTS基準單價 1pcs	ABGEB 護蓋R NTS折扣單價 2~4pcs	ABGE 護蓋N NTS基準單價 1pcs	ABGE 護蓋N NTS折扣單價 2~4pcs	ABGE 護蓋S NTS基準單價 1pcs	ABGE 護蓋S NTS折扣單價 2~4pcs	ABGE 護蓋R NTS基準單價 1pcs	ABGE 護蓋R NTS折扣單價 2~4pcs
7002												
7003												
7004												
7005												
7006												
7007												
7008												
7009												
7010												